# 高松西ロータリークラブカップ 第15回高松地区ジュニアサッカー大会　U－10の部

7月19日（土）　1回戦・2回戦　：屋島グランド西、こやまFCグランド北・南、香南吉光グランド

7月20日（日）　3回戦・準決勝　：東部運動公園第1サッカー場（人工芝）A・C

7月21日（祝・月）決勝・3位決定戦　：東部運動公園第1サッカー場（人工芝）A

【試合時間】
- 15分－5分－15分（勝敗が決しない場合は即PK3名）。
- クーリングブレイク、アディショナルタイムの取り扱いは、高松市サッカー協会主催の熱中症対策に基づき、実施する

【審判】
- 準決勝までは、チーム割り当て2名により2人制審判で実施。（主審＋副審にて実施）
- 敗者によるフレンドリーマッチは、相互審判で実施。なお、副審は置かなくてよい。
- 決勝及び3位決定戦は指名審判で行う。

【開会式・閉会式】
- 開会式は実施しない。
- 閉会式は、決勝戦終了後、実施する。（優勝、準優勝、第3・4位のチームは参加する）

【会場準備・後片付け】
- 会場準備は、各コート、第1試合の両チームで試合開始30分前までに行う。
- 会場の後片付けは、各コート、最終試合の両チームで行う。

【試合開始時刻表】

| | 7/19（土） | 7/20（日） | 7/21（月） |
|---|---|---|---|
| ① | 9:00 | | 11:00 |
| ② | 10:00 | 11:00 | |
| ③ | 11:00 | | 13:00 |
| ④ | 12:00 | 13:00 | |
| ⑤ | 13:00 | 14:00 | |
| ⑥ | 14:00 | 15:00 | |
| ⑦ | 15:00 | | |

【表の見方】

割当審判　割当審判　試合番号　試合会場及び

（実線）・・・大会本戦
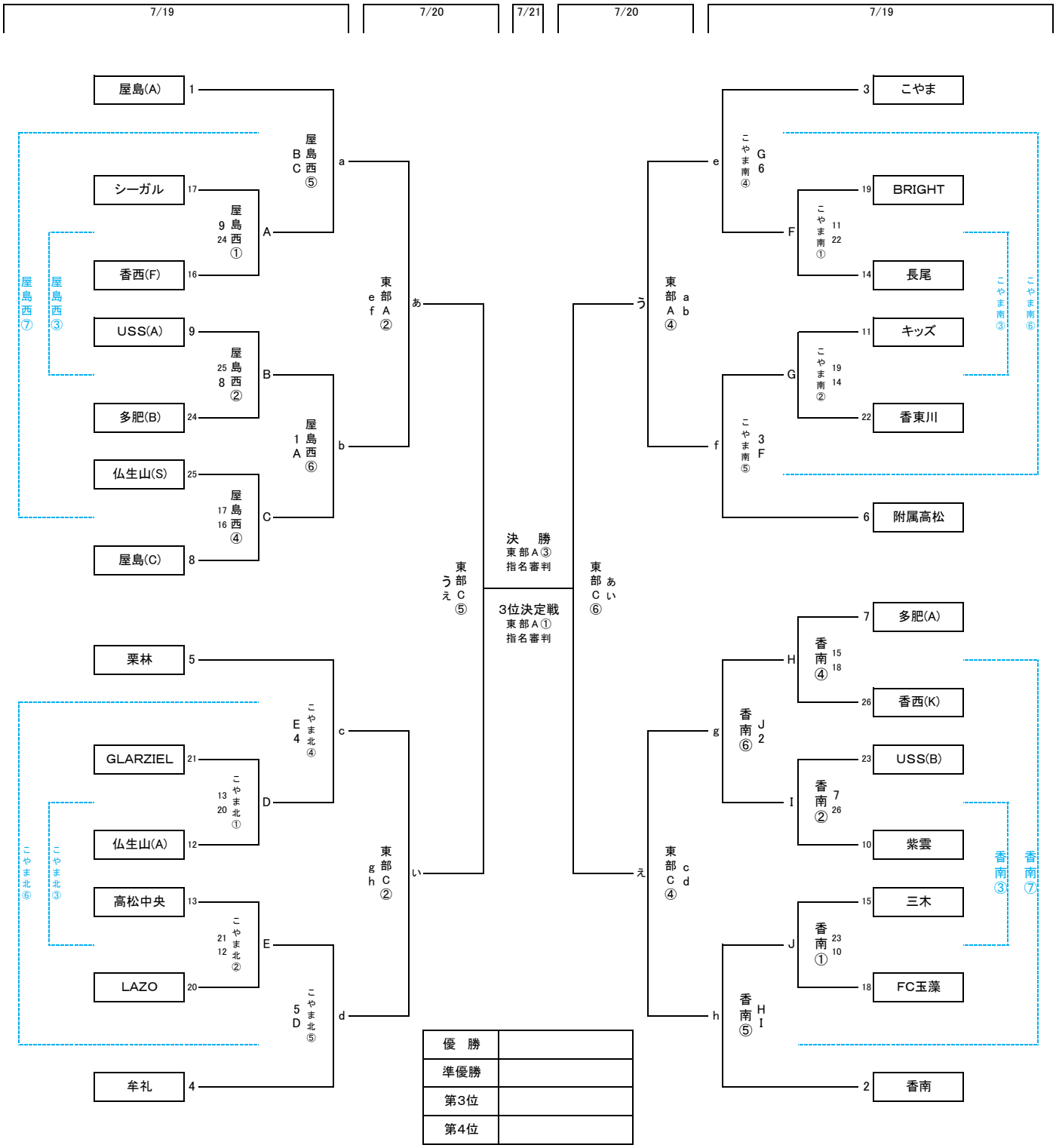
（点線）・・・フレンドリーマッチ